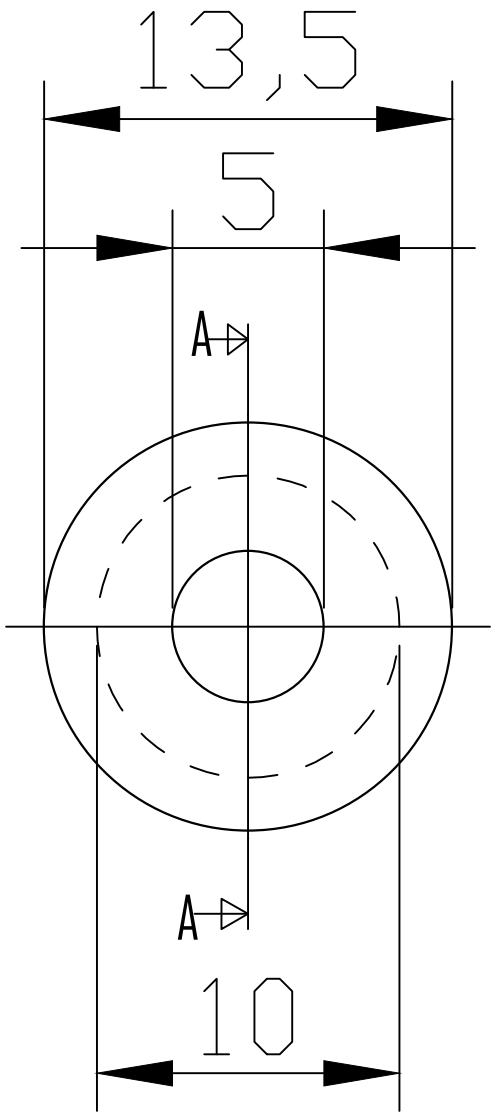

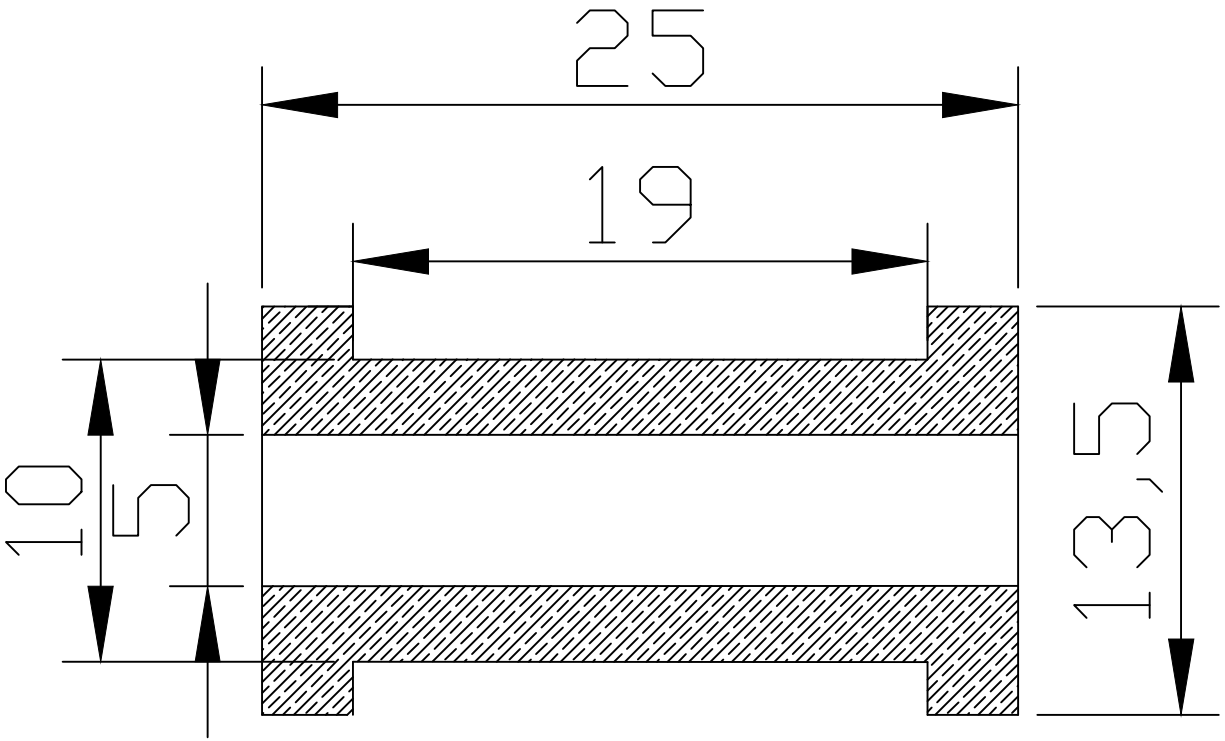

Sezione A-A

NOSTRUM S.R.L
Via Provinciale 298
55041 Capezzano
Pianore (LU)
TEL. 0584 905191 FAX. 0584 905155
www.grupponostrum.it
info@grupponostru.it

Quote in Millimetri
Non scalare il disegno

Units in Millimeter
Don't scale the drawing

Titolo
Title
Passacavi standard
Standard grommets

Codice
Code
10621

Materiale
Material
PVC 50 SH

Data / Date	Disegnato / Designed by	Foglio / Sheet		Scala / Scale	Scala PDF / Scale PDF
26/11/2015	Sargentini	1 di 1	A 4	1:1	4:1

Proprietà di NOSTRUM S.r.l. senza autorizzazione scritta della stessa il presente non potrà comunque essere utilizzato per la costruzione dell'oggetto rappresentato ne venire comunicato a terzi o riprodotto. Società proprietaria tutela i propri diritti a norma di legge.

Proprietary rights reserved NOSTRUM this shall not be reproduced, or in any way utilized, for the manifacture of the component or unit here illustrated and may not be released to other parties whitout written consent. Any infringement will be legally pursued.